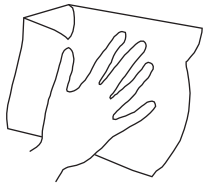

CLEANING / RENGØRING / SÄUBERN / NETTOYAGE / LIMPIEZA

EN: TURN OFF ELECTRICITY, CLEAN WITH DRY CLOTH

DK: AFBRYD ELEKTRICITET, RENGØR MED TØR KLUD

DE: STROM ABSCHALTEN, MIT EINEM TROCKNENEN TUCH REINIGEN

FR: ETEINDRE L'ÉLECTRICITÉ, NETTOYER AVEC UN CHIFFON HUMIDE

ES: APAGUE LA ELECTRICIDAD, LIMPIE CON UN PAÑO SECO

DESIGNED IN SCANDINAVIA.
QUALITY CONTROLED BY MUUTO, DENMARK.
PRODUCED IN CHINA.

MUUTO.COM

MUUTO HEAD OFFICE
ØSTERGADE 36-38, DK-1100
COPENHAGEN, DENMARK

AMBIT
PENDANT LAMP

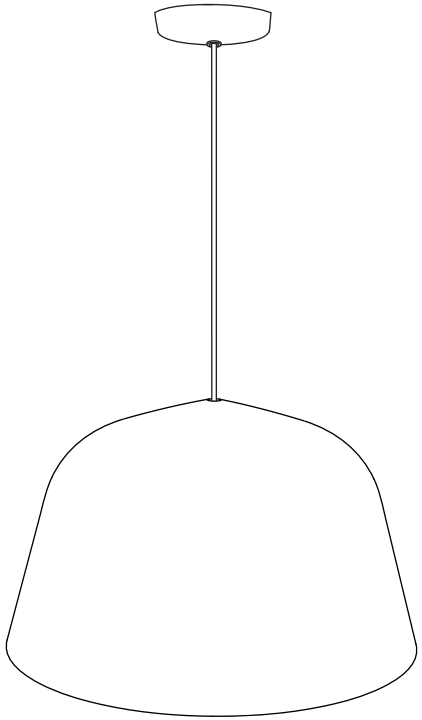

MUUTO

New Nordic

CONTENT / INDHOLD / INHALT / CONTENU / CONTENIDO:

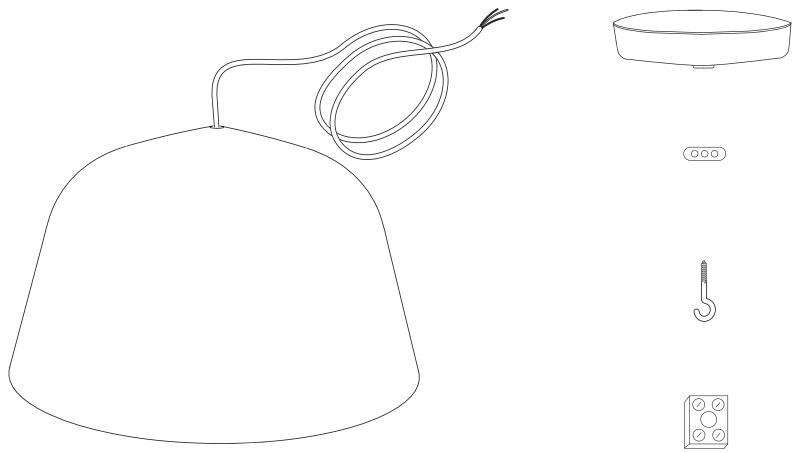

EN: If the external flexible cable or cord of this luminaire is damaged, it shall be exclusively replaced by the manufacturer or his service agent or a similar qualified person in order to avoid a hazard.

DK: I tilfælde af en skade på lampens ledning bør denne skiftes af producenten eller en professionel elektriker for at mindske risici.

DE: Wenn das externe flexible Kabel dieser Leuchte beschädigt wird, wenden Sie sich ausschließlich an den Hersteller, seinen Kundendienst oder eine ähnlich qualifizierte Person, um eine Gefährdung zu vermeiden.

FR: Si le câble de ce luminaire est endommagé, il doit être remplacé exclusivement par le fabricant ou par une personne qualifiée afin d'éviter tout incident.

ES: Si el cable exterior flexible o el cordón de esta luminaria está dañado, debe ser sustituido exclusivamente por el fabricante o en su defecto su servicio técnico o un profesional cualificado similar para evitar posibles riesgos.

MUUTO
New Nordic

PO. NO.:
Item: Ambit lamp
220-240V~50Hz/ 60Hz
1xE27 Max 60W
1xE27 CFL Max 13W
1xE27 LED Max 11W
IP20
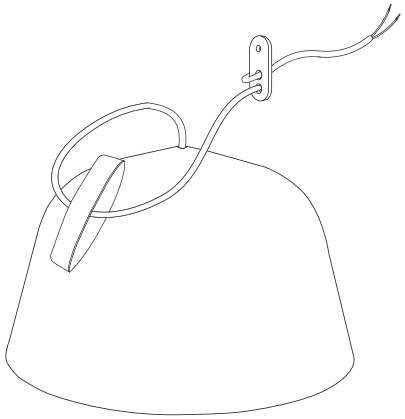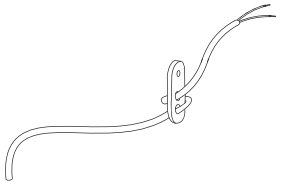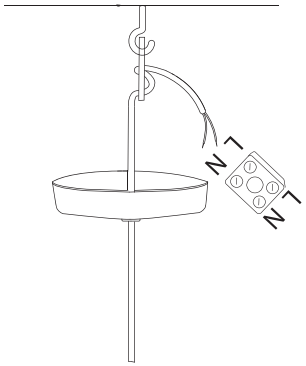
ASSEMBLY INSTRUCTION / SAMLE MANUAL / MONTAGEANLEITUNG / INSTRUCTIONS DE MONTAGE / INSTRUCCIONES DE MONTAJE: